ԱՇԽԱՏԱՆՔԱՅԻՆ ԳԾԱԳՐԵՐԻ ԱՄՓՈՓԱԳԻՐ / РЕЗЮМЕ РАБОЧИХ ЧЕРТЕЖЕЙ

ՀՀ / ПН	ԱՆՎԱՆՈՒՄԸ / НАИМЕНОВАНИЕ	ԾԱՆՈԹ. ВВЕД.
1	Ընդհանուր տվյալներ	ՀԱ-1
	Общие данные	АПС-1
2	Բացատրագիր	
	Пояцнительная записка	
3	Գրաֆիկական նշանակումներ՝ սարքավորումներ և մալուխային գծեր	
	Условные графические обозначения: оборудования и кабельных линий	
4	Կառուցվածքային սխեման	
	Структурная схема	
5	1-ին հարկի ՀԱԱ սարքավորումների դասավորության և տեղադրված մալուխների, հատակագիծ, Մ1:100	
	План расположения оборудования и прокладки кабеля АПС 1-ого этажа, М1:100	
6	2-րդ հարկի ՀԱԱ սարքավորումների դասավորության և տեղադրված մալուխների, հատակագիծ, Մ1:100	
	План расположения оборудования и прокладки кабеля АПС 2-ого этажа, М1:100	
7	Սարքավորումների էլեկտրական միացման դիագրամ	
	Схема электрических подключений оборудования	
8	Սարքավորումների, ապրանքների և նյութերի բնութագրումը (սկիզբ)	
	Спецификация оборудования, изделий и материалов (начало)	
9	Սարքավորումների, ապրանքների և նյութերի բնութագրումը (վերջ)	
	Спецификация оборудования, изделий и материалов (конец)	

ՎԿԱՅԱԿՈՉՈՂ ՓԱՍՏԱԹՂԹԵՐ
ССЫЛОЧНЫЕ ДОКУМЕНТЫ

Նշանակում Обозначение	Անվանում / Наименование
СП 1.13130.2009	"Эвакуационные пути и выходы"
СП 3.13130.2009	"Система оповещения и управления эвакуацией людей при пожаре"
СП 5.13130.2009	"Установки пожарной сигнализации и пожаротушения автоматические"
СП 6.13130.2013	"Системы противопожарной защиты. Электрооборудование. Требования пожарной безопасности"
СП 51.13330.2011	"Защита от шума"
ГОСТ 53325-2012	"Техника пожарная. Технические средства пожарной автоматики. Общие технические требования и методы испытаний"
ГОСТ 31565-2012	"Кабельные изделия. Требования пожарной безопасности"
ГОСТ Р 21.1101-2013	"СПДС. Основные требования к проектной и рабочей документации"
ПУЭ	Правила устройства электроустановок (Издание 7-ое)

ԾԱՆՈԹՈՒԹՅՈՒՆ՝

ՏՎՅԱԼ ՆԱԽԱԳԾՈՒՄ ԿԻՐԱՌՎԱԾ ՆՅՈՒԹԵՐԸ և ՍԱՐՔԱՎՈՐՈՒՄՆԵՐԸ ԿԱՐԵԼԻ Է ՓՈԽԱՐԻՆԵԼ ԱՅԼ ԱՐՏԱԴՐՈՂՆԵՐԻ ՆՈՒՅՆԱՏԻՊ ՍԱՐՔԱՎՈՐՈՒՄՆԵՐՈՎ ՀԱՄԱՁԱՅՆ ՊԱՀԱՆՋՎՈՂ ՑՈՒՑԱՆԻՇՆԵՐԻ:

ПРИМЕЧАНИЕ

УКАЗАННЫЕ В ДАННОМ ПРОЕКТЕ МАТЕРИАЛЫ И ОБОРУДОВАНИЯ МОЖНО ЗАМЕНИТЬ НА АНАЛОГИЧНЫЕ МАТЕРИАЛЫ И ОБОРУДОВАНИЯ ДРУГИХ ПРОИЗВОДИТЕЛЕЙ СОГЛАСНО ТРЕБУЕМЫМ ПАРАМЕТРАМ.

ՆԱԽԱԳԱՀ	Ա.ԱԼԵՔՍԱՆՅԱՆ	
ՆԳԾ	Վ. ՄԻՐԶՈՅԱՆ	
ՃԱՐՏԱՐԱԳԵՏ	Շ.ՓԱՐՍՅԱՆ	
ՆԱԽԱԳԾԵՑ	Ռ.ԿԱՐԱՊԵՏՅԱՆ	
" ՄԱՍՏԱՐԱ " ԱԿ "MASTARA" CC		

ՀՀ Սյունիքի մարզի Սիսիան համայնքի Ախլաթյան բնակավայրի դպրոցի շենքի բարելավման և վերանորոգման նախագծանախահաշվային փաստաթղթերի մշակման աշխատանքներ:

Ընդհանուր տվյալներ	ՓՈՒԼ PHASE	ԹԵՐԹ SHEET	ԹԵՐԹԵՐ SHEETS
Общие данные	ԱՆ / РП	1	9

A3 420x297

Ընդհանուր ցուցումներ

1. Աշխատանքային փաստաթղթերը մշակվել են պատվիրատուից ստացված տեխնիկական բնութագրերի և նախնական տվյալների հիման վրա:

2. Աշխատանքային փաստաթղթերը համապատասխանում են գործող տեխնիկական կանոնակարգերի, ստանդարտների և կանոնների պահանջներին:

3. Աշխատանքային փաստաթղթերը իրականացվել են պահանջներին համապատասխան.
- СП 1.13130.2009 "Эвакуационные пути и выходы";
- СП 3.13130.2009 "Система оповещения и управления эвакуацией людей при пожаре";
- СП 5.13130.2009 "Установки пожарной сигнализации и пожаротушения автоматические";
- СП 6.13130.2013 "Системы противопожарной защиты. Электрооборудование. Требования пожарной безопасности";
- СП 51.13330.2011 "Защита от шума";
- ГОСТ 53325-2012 "Техника пожарная. Технические средства пожарной автоматики. Общие технические требования и методы испытаний";
- ГОСТ 31565-2012 "Кабельные изделия. Требования пожарной безопасности";
- ГОСТ Р 21.1101-2013 "СПДС. Основные требования к проектной и рабочей документации";
- ПУЭ изд.7 "Правила устройства электроустановок".
- РД 78.145-93 "Системы и комплексы охранной, пожарной и охранно-пожарной сигнализации. правила производства и приемки работ";
- РД 25.953-90 "Системы автоматические пожаротушения, пожарной, охранной и охранно-пожарной сигнализации. Обозначения условные графические элементов связи".

4. Այս փաստաթղթավորումը նախատեսում է Սյունիքի մարզի Սիսիան համայնքի Ախլաթյան բնակավայրի դպրոցի նախագծանախահաշվարկային փաստաթղթերի մշակման աշխատանքների շրջանակում հակահրդեհային ավտոմատ ահազանգման սարքավորում:

5. Հակահրդեհային ազդարարման ավտոմատ համակարգի (այսուհետ՝ ՀԱՀ) ալգորիթմ.

Պաշտպանված գոտիներից մեկում բռնկված հրդեհի դեպքում «Հրդեհ» ազդանշանն առաջանում է.
- ծխի օպտոէլեկտրոնային հասցեավոր անալոգային "ИП 212-64 прот.R3",
- ջերմային առավելագույն դիֆերենցիալ հասցեագրվող անալոգային "ИП 101-29-PR прот.R3" դետեկտորները միացված են ըստ տրամաբանական սխեմայի "ԿԱՄ";
- ձեռքի ազդարկիչ կետեր "ИПР 513-11 прот.R3".

Միևնույն ժամանակ, համաձայն համակարգում առկա «Կրակ» ազդանշանի, ռելեի մոդուլների, հրդեհային ազդանշանային կառավարման սարքերի և հասցեավոր նիշերերի ելքերում առաջանում են հետևյալ հրամանները.
- գործարկել նախազգուշական լուսային և ձայնային համակարգը "ОПОП 124 прот.R3",
- ռելեի մոդուլի վրա "РМ-4К прот. R3" օդափոխության համակարգի անջատում.

6. Սարքավորումների տեղադրում

Տարհանման ուղիների միջանցքներում չի թույլատրվում տեղադրել 2 մ-ից պակաս բարձրության վրա գտնվող պատերի հարթությունից դուրս ցցված սարքավորումներ:

Տեղադրեք ձեռքի հրդեհային դետեկտորները հատակի մակարդակից բարձրության վրա՝1,5 մ; դռան շրջանակից՝0,1 մ:

Տեղադրեք հրդեհային դետեկտորներ ըստ պլանների: Թույլատրվում է փոխել դետեկտորների տեղադրումը տեղում՝հաշվի առնելով լամպերի, օդափոխության անցքերը, բայց անհրաժեշտ է հաշվի առնել գործող կարգավորող փաստաթղթերի պահանջները:

Գծային ծխի դետեկտորի ճառագայթիչը և ընդունիչը (ընդունիչն ու ռեֆլեկտորը) պետք է տեղադրվեն պատերի, միջնապատերի, սյուների և այլ կոշտ կապի ապահովման այլ կառույցների վրա, որպեսզի դրանց օպտիկական առանցքն անցնի առնվազն 0,1 մ հեռավորության վրա և ոչ ավելի: Հատակի մակարդակից 0.6 մ հեռավորության վրա: Դետեկտորները պետք է տեղադրվեն այնպես, որ դրանց օպտիկական առանցքներից մինչև պատեր և հարակից օբյեկտները նվազագույն հեռավորությունը լինի առնվազն 0,5 մ:

Կառավարման և հսկիչ սարքերը պետք է տեղադրվեն չայրվող նյութերից պատերի, միջնապատերի և կառույցների վրա:

1. Նախագիծը նախատեսում է օգտագործել "ПожТехКабель РТК-Line". հրդեհակայուն մալուխային գիծ

Տեղադրեք տագնապի շղթաները մալուխային սակառներում:

Պատերի և առաստաղների միջով անցնելիս մալուխներ անցկացրեք մետաղական խողովակով:

Տագնապի շղթաները տեղադրելու ժամանակ անհրաժեշտ է համապատասխանել Տեղադրման հրահանգներում տրված ընդհանուր պահանջներին "ПожТехКабель РТК-Line".

Հրդեհային անվտանգության համակարգերի զուգահեռ խմբային մալուխի տեղադրմամբ, այն կառույցների զբաղվածության մակարդակը, որոնց մեջ տեղադրված է մալուխը, չպետք է գերազանցի 40% -ը:

Հոսանքի մալուխը պետք է տեղադրվի ցածր ընթացիկ մալուխային երթուղիներից առնվազն 0,5 մ հեռավորության վրա:

Մալուխը կտրվում է երթուղիների հսկիչ չափումից հետո՝հաշվի առնելով միացման համար մալուխը կտրելու մարժան:

2. Հրդեհային ազդանշանային կայանի էլեկտրամատակարարում

Ըստ ՊՈՒԷ- ի և СП 5.13130.2009- ի՝ հրդեհային ազդարարման և նախազգուշացման կայանքները՝ էլեկտրաէներգիայի մատակարարման հուսալիությունն ապահովելու տեսանկյունից, դասակարգվում են որպես 1-ին կարգի էլեկտրաէներգիայի սպառողներ, հետևաբար, էլեկտրասնուցումը մատակարարվում է ցանցից՝անկախ էներգիայի սնման աղբյուրների միջոցով: Անկախ սնուցման աղբյուրներին անցումը տեղի է ունենում ավտոմատ կերպով, երբ հիմնական էներգիան կորչում է՝առանց տագնապ առաջացնելու.
- հիմնական սնուցումը - ցանց 220Վ, 50Հg,
- պահուստային սնուցման աղբյուր - АКБ 12Վ (մարտկոց).

ГОСТ Р53325-2012- ի և СП5.13130.2009- ի համաձայն՝ հասցեավոր անկախ սնուցման "ИВЭПР RS-R3" աղբյուրը օգտագործվում են հակահրդեհային ազդանշանային և նախազգուշական համակարգերի սարքերի և սարքերի էլեկտրամատակարարման համար՝ ապահովելով աշխատանքի վերահսկողություն:

220 Վ լարման ամբողջական անջատման դեպքում պահեստային մարտկոցները թույլ են տալիս սարքավորմանը աշխատել 24 ժամ սպասման ռեժիմում և 1 ժամ տագնապի ռեժիմում:

9. Հողանցում

Սպասարկող անձնակազմի էլեկտրական անվտանգությունն ապահովելու համար, համաձայն СП 5.13130.2009- ի և ՊՈՒԷ- ի պահանջների, հրդեհային ազդանշանային սարքերի իրանները պետք է հուսալիորեն հողանցված լինեն: Հողային սարքերի տեղադրումը պետք է իրականացվի ՊՈՒԷ, СП 76.13330.2016 և այլ կիրառելի կարգավորող փաստաթղթերի պահանջներին համապատասխան:

Հողանցման և զրոյական պաշտպանիչ հաղորդիչների միացումը էլեկտրական սարքավորումների իրաններին պետք է կատարվի եռակցման կամ պտուտակավոր միացման միջոցով:

10. Ահազանգման մալուխային շղթաները, ազդանշանային և էլեկտրահաղորդման գծերի ճյուղավորումը պետք է իրականացվեն տերմինալային բլոկների միջով միացման տուփերում:

11. Նախագծման պահին փաստաթղթերով տրամադրված բոլոր սարքավորումները ունեն համապատասխանության և հրդեհային անվտանգության վկայագրեր: Տեղադրողը նախքան տեղադրումը պետք է ստուգի վկայագրերի վավերությունը:

12.Սույն նախագծին համապատասխան տեղադրման և շահագործման հանձնման աշխատանքներ կատարելիս անհրաժեշտ է խստորեն պահպանել հրդեհային անվտանգության բոլոր կանոնները:

13. Տագնապի և նախազգուշացման համակարգերի տեխնիկական միջոցներ տեղադրելիս պետք է պահպանվեն СНиП, ՊՈՒԷ, СП հրդեհային պաշտպանության համակարգերի պահանջները, առկա պետական և արդյունաբերական ստանդարտները:

14.Աշխատանքային գծագրերը մշակվում են համապատասխան գործող նորմերին, կանոններին և ստանդարտներին համապատասխան:

ՆԱԽԱԳԱՀ	Ա.ԱԼԵՔՍԱՆՅԱՆ		*ՀՀ Սյունիքի մարզի Սիսիան համայնքի Ախլաթյան բնակավայրի դպրոցի շենքի բարելավման և վերանորոգման նախագծանախահաշվային փաստաթղթերի մշակման աշխատանքներ:*			
ՆԳՃ	Վ. ՄԻՐԶՈՅԱՆ					
ՃԱՐՏԱՐԱԳԵՏ	Շ.ՓԱՐՍՅԱՆ					
ՆԱԽԱԳԾԵՑ	Ռ.ԿԱՐԱՊԵՏՅԱՆ		ԲԱՑԱՏՐԱԳԻՐ (Հայ.)	ՓՈՒԼ PHASE	ԹԵՐԹ SHEET	ԹԵՐԹԵՐ SHEETS
" ՄԱՍՏԱՐԱ " ԱԿ **"MASTARA" CC**			ПОЯСНИТЕЛЬНАЯ ЗАПИСКА (Арм.)	ԱՆ / РП	2	9

A3 420x297

Սարքավորման պայմանական գրաֆիկական նշանակումներ / Условные графические обозначения оборудования

Դիրք. կոդ. նշանակում Поз. обозначение		Անվանումը / Наименование	Ծանոթագրում Примечание
	ARKn	Հակահրդեհային ազդանշանային կառավարման վահանակ	
		հասցեավոր "R3-РУБЕЖ-2ОП"	
		Прибор приемно-контрольный и управления охранно-пожарный	
		адресный "R3-РУБЕЖ-2ОП"	
	BUIn	Ցուցադրման և կառավարման բլոկ "Рубеж-БИУ"	
		Блок индикации и управления "Рубеж-БИУ"	
	dBTHx.y.z	Ծխի օպտիկական-էլեկտրոնային դետեկտոր	
		անալոգային հասցեական "ИП 212-64 պորտ.R3"	
		Извещатель пожарный дымовой оптико-электронный	
		адресно-аналоговый "ИП 212-64 прот.R3"	
	dBTKx.y.z	Առավելագույն դիֆերենցիալ ջերմային հրդեհային դետեկտոր	
		անալոգային հասցեական "ИП 101-29-PR պորտ.R3"	
		Извещатель пожарный тепловой максимально-дифференциальный	
		адресно-аналоговый "ИП 101-29-PR прот.R3"	
	BTMx.y.z	Ձեռքի հրդեհային հասցեավոր ազդարկիչ	
		Извещатель пожарный ручной адресный электроконтактный	
		"ИПР 513-11 прот.R3"	
	BKLIn	Ծխի օպտիկական գծային միադիրքային դետեկտոր	
		Извещатель пожарный дымовой оптический линейный однопозиционный	
		" ИП 212-52М " (ճառագայթիչ / излучатель)	
	BKLRn	Ծխի օպտիկական գծային միադիրքային դետեկտոր	
		Извещатель пожарный дымовой оптический линейный однопозиционный	
		" ИП 212-52М " (ընդունիչ / приемник)	
ИЗ	IZx.y.z	Շղթայի մեկուսիչ / Изолятор шлейфа "ИЗ-1 прот.R3"	
АМП4	AMx.y.z	հասցեավոր նիշ / Метка адресная "АМП-4 прот.R3"	
	BIALSx.y.z	Լույսաձայնի համակցված անվտանգության և հրդեհային ազդարկիչ	
		հասցեավոր "ОПОП 124 прот.R3" / Оповещатель охранно-пожарный	
		комбинированный свето-звуковой адресный "ОПОП 124 прот.R3"	

Դիրք. կոդ. նշանակում Поз. обозначение		Անվանումը / Наименование	Ծանոթագրում Примечание
	nUGx.y.z	Երկրորդային էլեկտրամատակարարման աղբյուր, հասցեավոր / Источник вторичного электропитания резервированный адресный "ИВЭПР 12/3,5 RS-R3 исп. 2×12 БР"	
	UGRn	Պահուստային սնման բլոկ / Бокс резервного питания "БР12 исп. 2х12"	
РМ-4К	xSCy.z	Ռելեային մոդուլ հասցեավոր "РМ-4К прот. R3"	
		Адресный релейный модуль "РМ-4К прот. R3"	
МС-1	MCn	Ինտերֆեյսի մոդուլ / Модуль сопряжения "R3-МС-1"	
	PCn	Կենտրոնական ցուցադրում և կառավարման միավոր	
		Центральный прибор индикации и управления	
		ЦПИУ "Рубеж-АРМ" ПАСН.425532.008-01.02.04.01	

Նշում - Նշանների ցուցակում. X - սարքի համար, y - հասցեի տողի համար, z - հասցեի համար, n - սարքի սերիական համար, էլեկտրոնային շենքի համար, r - հարկի համար, d - ЗКПС համար:

Примечание - В перечне условных обозначений: x - номер прибора, y - номер адресной линии связи, z - номер адреса, n - порядковый номер устройства, e - номер здания, r - номер этажа, d - номер ЗКПС.

Մալուխային գծերի պայմանական գրաֆիկական նշանակումներ / Условные графические обозначения кабельных линий

№ մալուխ кабеля	Մալուխի մակնիշը / Марка кабеля	Նշանակությունը / Назначение	Գրաֆ. նշանակում Граф. обозначение
Ax.y	КПССнг(А)-FRLS 1х2х0,5	ՀԱԱ հասցեավոր կապի գիծ	
		Адресная линия связи АПС	
Pn	КПССнг(А)-FRLS 1х2х1,5	ՀԱԱ սնման գիծ 12Վ	
		Линия питания АПС 12В	
RLn	СПЕЦЛАН FTP-3нг(А)-FRLS 2х2х0,52	Ինտերֆեյսի գիծ R3-LINK	
		Линия интерфейса R3-LINK	
SH.n	КПССнг(А)-FRLS 1х2х0,5	ՀԱ անհասցե շղթա	
		Шлейф безадресной ПС	
		Խմբային մալուխի երթուղայնացում	
		Групповая прокладка кабелей	

Նշում - Նշանների ցուցակում. X - սարքի համար, y - հասցեի կապի գծի համար, n- ը սարքի սերիական համարն է, e- ը շենքի համարը:

Примечание - В перечне условных обозначений: x - номер прибора, y - номер адресной линии связи, n - порядковый номер устройства, e - номер здания.

ՆԱԽԱԳԱՀ	Ա.ԱԼԵՔՍԱՆՅԱՆ	
ՆԳԾ	Վ. ՄԻՐԶՈՅԱՆ	
ՃԱՐՏԱՐԱԳԵՏ	Շ.ՓԱՐՍՅԱՆ	
ՆԱԽԱԳԾԵՑ	Ռ.ԿԱՐԱՊԵՏՅԱՆ	
" ՄԱՍՏԱՐԱ " ԱԿ "MASTARA" CC		

ՀՀ Սյունիքի մարզի Սիսիան համայնքի Ախլաթյան բնակավայրի դպրոցի շենքի բարելավման և վերանորոգման նախագծանախահաշվային փաստաթղթերի մշակման աշխատանքներ:

Գրաֆիկական նշանակումներ՝ սարքավորումներ և մալուխային գծեր / Условные графические обозначения оборудования и кабельных линий	ՓՈՒԼ PHASE	ԹԵՐԹ SHEET	ԹԵՐԹԵՐ SHEETS
	ԱՆ / РП	3	9

A3 420x297

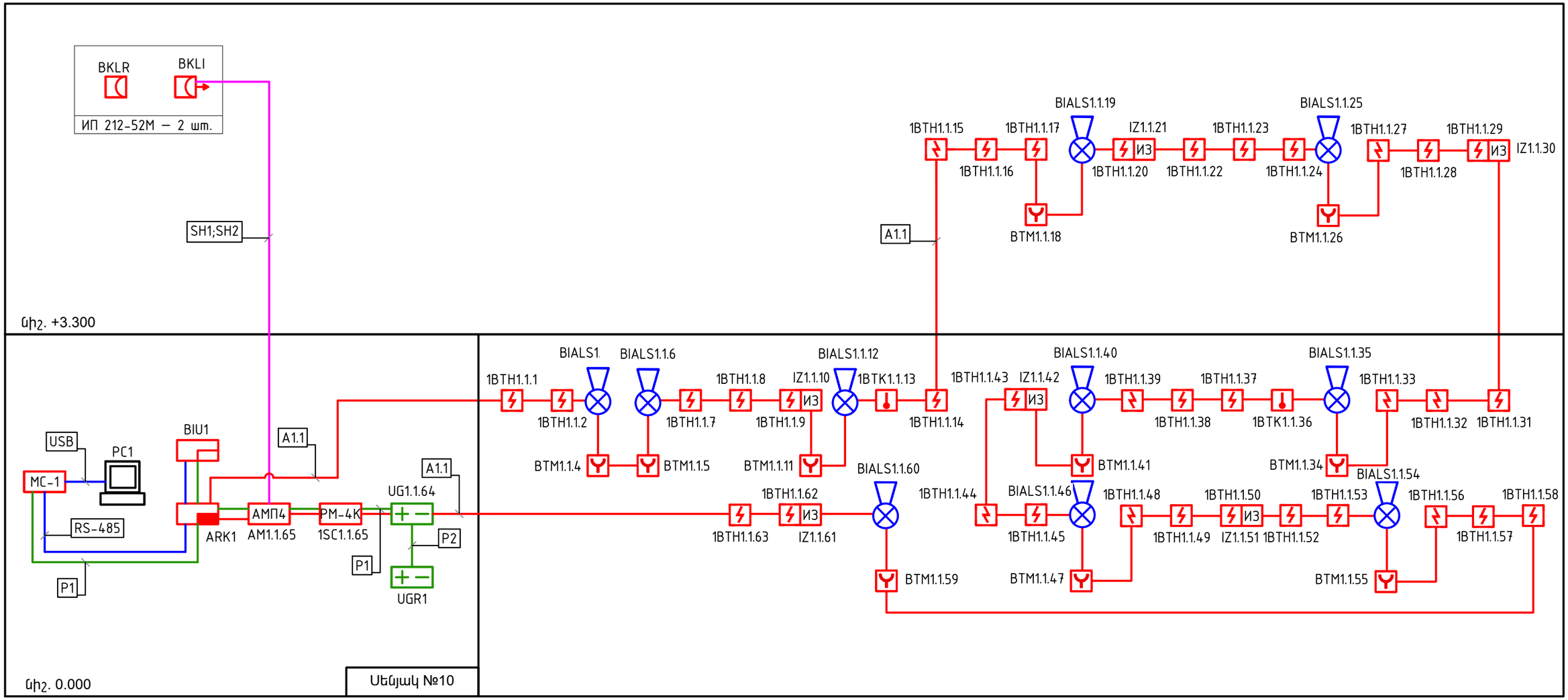

ՆԱԽԱԳԱՀ	Ա.ԱԼԵՔՍԱՆՅԱՆ		ՀՀ Սյունիքի մարզի Սիսիան համայնքի Ախլաթյան բնակավայրի դպրոցի շենքի բարելավման և վերանորոգման նախագծանախահաշվային փաստաթղթերի մշակման աշխատանքներ:
ՆԳԱ	Վ. ՄԻՐԶՈՅԱՆ		
ՃԱՐՏԱՐԱԳԵՏ	Շ.ՓԱՐՍՅԱՆ		
ՆԱԽԱԳԾԵՑ	Ռ.ԿԱՐԱՊԵՏՅԱՆ		
" ՄԱՍՏԱՐԱ " ԱԿ "MASTARA" CC			

Կառուցվածքային սխեման / Структурная схема	ՓՈՒԼ PHASE	ԹԵՐԹ SHEET	ԹԵՐԹԵՐ SHEETS
	ԱՆ / РП	4	9

A3 420x297

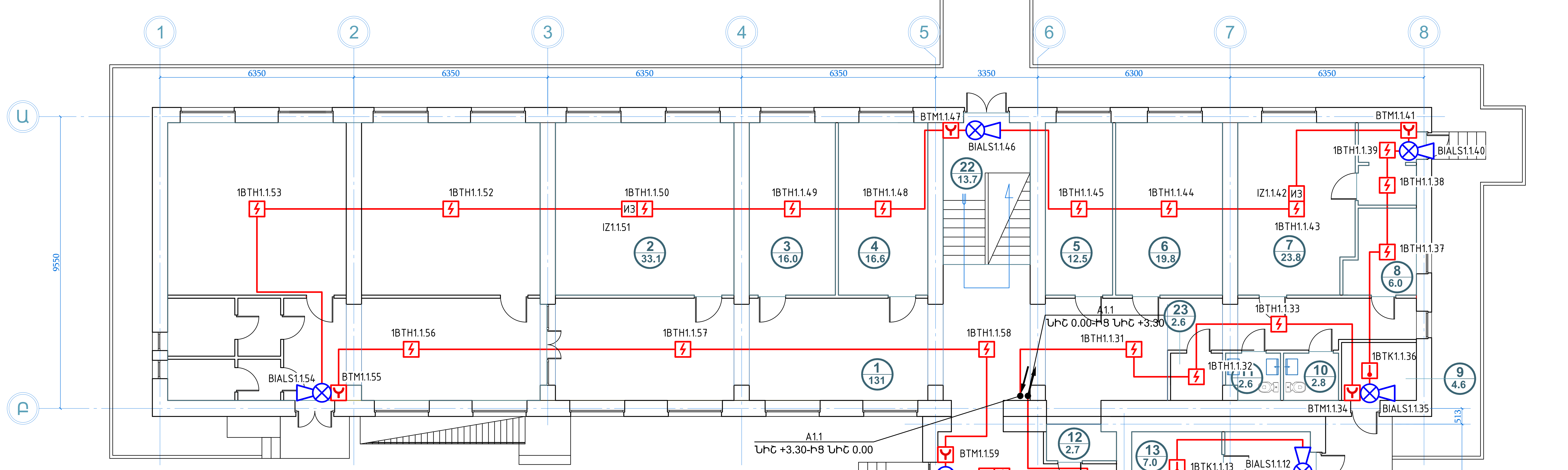

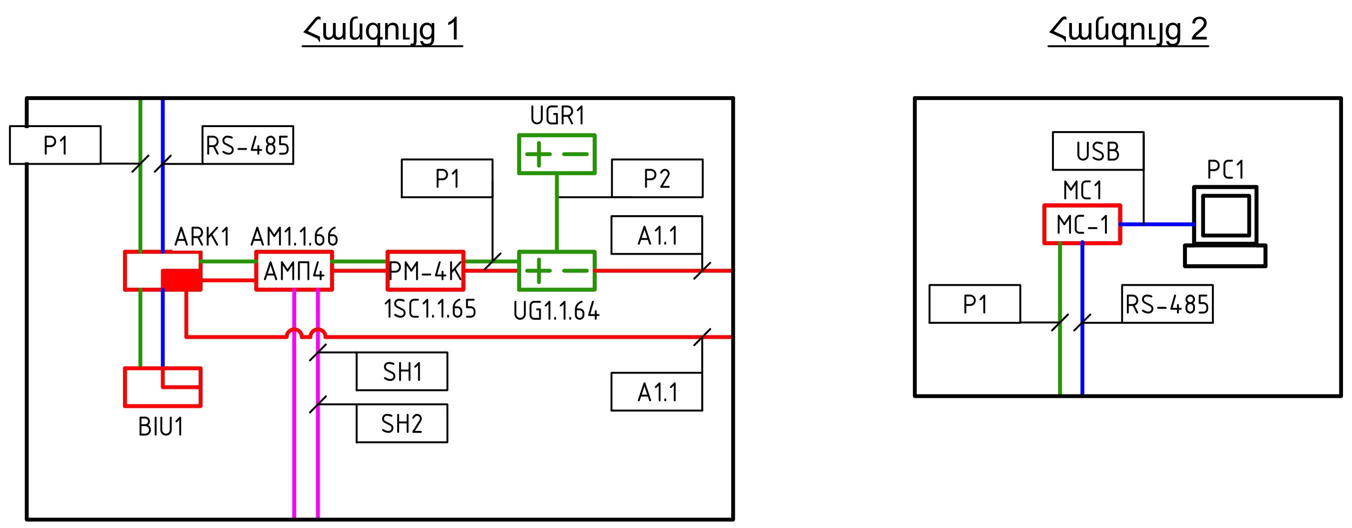

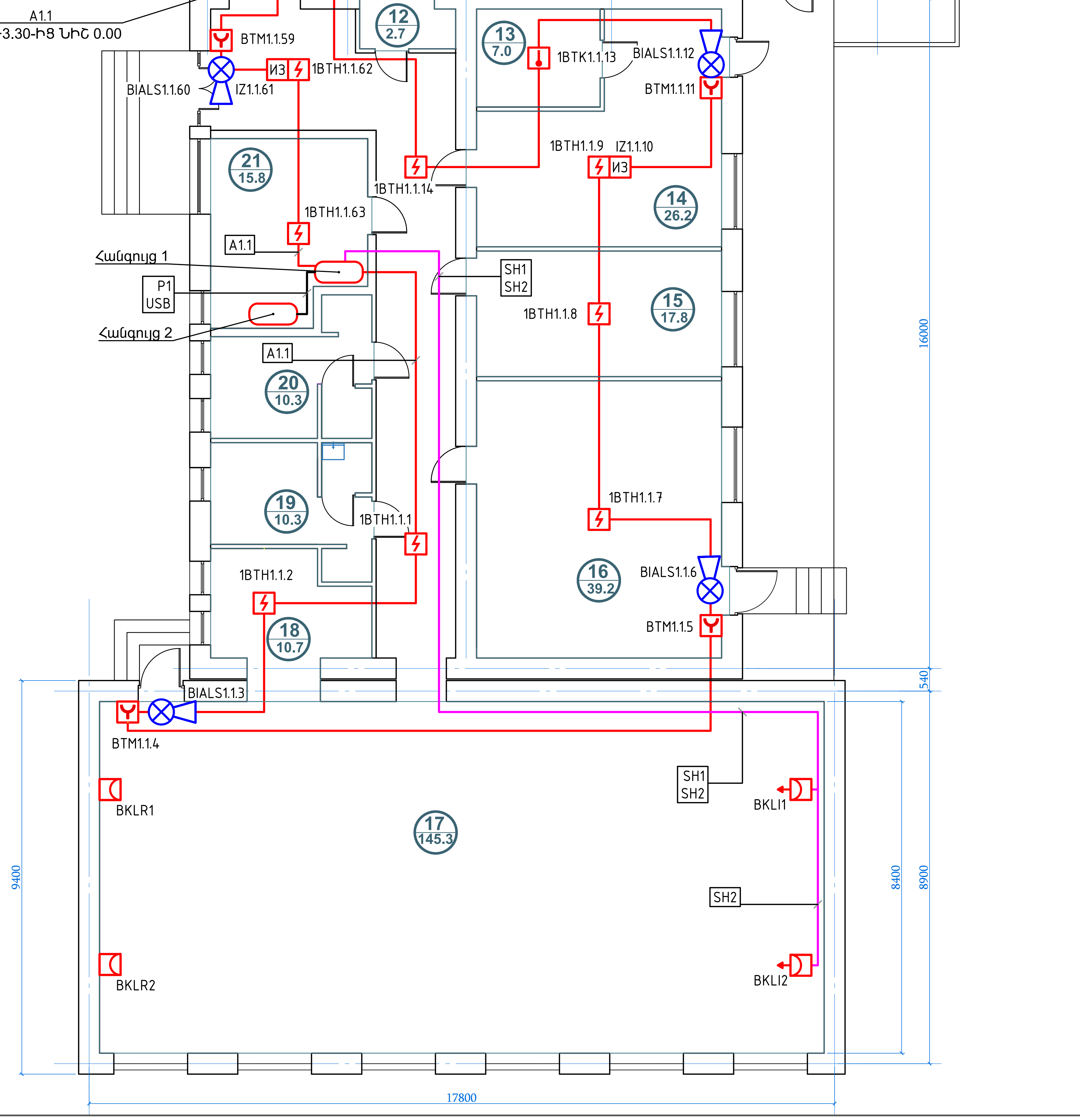

<<	ՍԵՆՅԱԿՆԵՐԻ ԱՆՎԱՆԱՑԱՆԿ
1	Ընդհանուր միջանցք
2	Դասասենյակ
3	Դասասենյակ
4	Դասասենյակ
5	Տնօրենի աշխատասենյակ
6	Դասասենյակ
7	Ռազմագիտության դասասենյակ
8	Բժշկի աշխատասենյակ
9	Տեխնիկական սենյակ
10	Սան հանգույց
11	Սան հանգույց

12	Անձնակազմի սան հանգույց
13	Խոհանոց
14	Ճաշարան 24 նստատեղով
15	Գրադարան գրապահոցով
16	Հանդիսությունների դահլիճ 46 նստ.
17	Մարզադահլիճ
18	Մարզագույքի պահեստ
19	Հանդերձարան, զուգ. և ցնցուղով
20	Հանդերձարան, զուգ. և ցնցուղով
21	Ռիսուսչանոց
22	Աստիճանավանդակ
23	Էլ. վահանակային սենյակ

ՆԱԽԱԳԱՀ	Ա.ԱԼԵՔՍԱՆՅԱՆ		ՀՀ Սյունիքի մարզի Սիսիան համայնքի Սիսիանի Սիսիանի թիվ 1 հիմնական դպրոցի շենքի բարեկարգման և վերանորոգման նախագծանախահաշվային փաստաթղթերի մշակման աշխատանքներ:
ՆԳՃ	Վ. ՄԻՐԶՈՅԱՆ		
ՃԱՐՏԱՐԱԳԵՏ	Հ.ՓԱՐՍՅԱՆ		
ՆԱԽԱԳԾՈՂ	Ռ.ԿԱՐԱՊԵՏՅԱՆ		

	ՓՈՒԼ PHASE	ԹԵՐԹ SHEET	ԹԵՐԹԵՐ SHEETS
1-ին հարկի ՀՆԱ սարքավորումների դասավորության և մալուխների անցկացման հատակագիծ / План расположения оборудования и прокладки кабеля АПС 1-ого этажа, M1:100	ԱՆ / РП	5	9

" ՄԱՍՏԱՐԱ " ՍՊԸ
"MASTARA" CC

A2 594x420

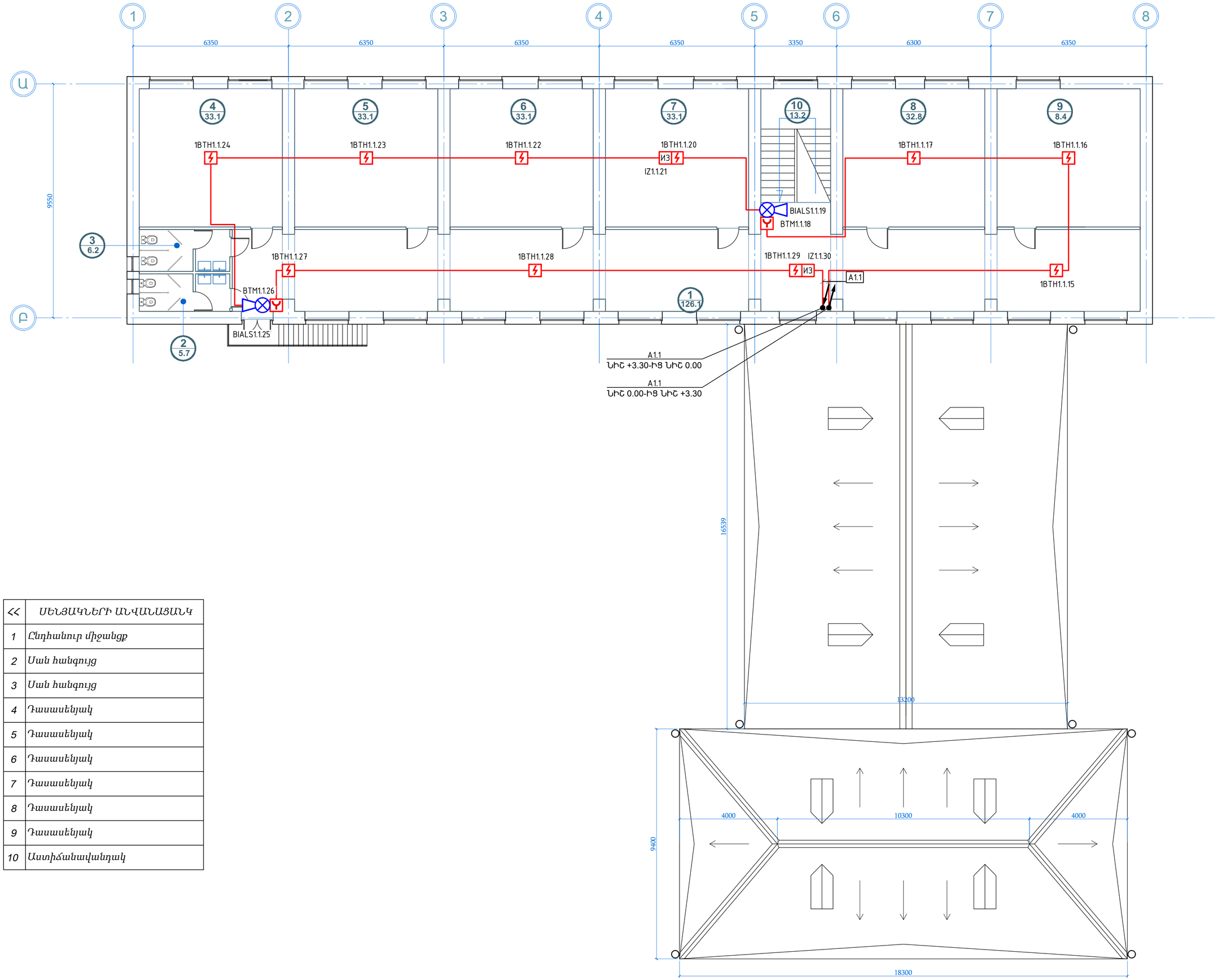

<<	ՍԵՆՅԱԿՆԵՐԻ ԱՆՎԱՆԱՑԱՆԿ
1	Ընդհանուր միջանցք
2	Սան հանգույց
3	Սան հանգույց
4	Դասասենյակ
5	Դասասենյակ
6	Դասասենյակ
7	Դասասենյակ
8	Դասասենյակ
9	Դասասենյակ
10	Աստիճանավանդակ

22 Սյունիքի մարզի Սիսիան համայնքի Սիսաթաղ բնակավայրի դպրոցի շենքի բարեկարգման և վերակառուցման նախագծանախահաշվային փաստաթղթերի մշակման աշխատանքներ:

2-րդ հարկի հՍՍ ատրակցիոնների սանդղակի և տեսարվող ծայրերի, հատակագիծ/
План расположения оборудования и прокладки кабеля АПС 2-ого этажа, М1:100

ՓՈՒԼ PHASE	ԹԵՐԹ SHEET	ԹԵՐԹԵՐ SHEETS
ԱՍ / РП	6	9

A2 594x420

ՆԱԽԱԳԻԾ	Ա.ԱԵԲՈՍՅԱՆ	
ՆԱԳ	Վ. ՄԻՐՈՅԱՆ	
ՀԱՍՏԱՏՈՂԵՆԴՐԱՎԱՐ	Ն.ԴԱՐՄԱՆՅԱՆ	Ն.ԽԱՉԱՏՐՅԱՆ

"ՄԱՍՏԱՐԱ" ՍՊԿ
"MASTARA" CC

Հրդեհի ընդունիչ-հսկիչ և կառավարման սարքի բնորոշ դիագրամ
Типовая схема подключения прибора приемно-контрольного и управления охранно-пожарного адресного "Рубеж-2ОП прот. R3" (ARK)

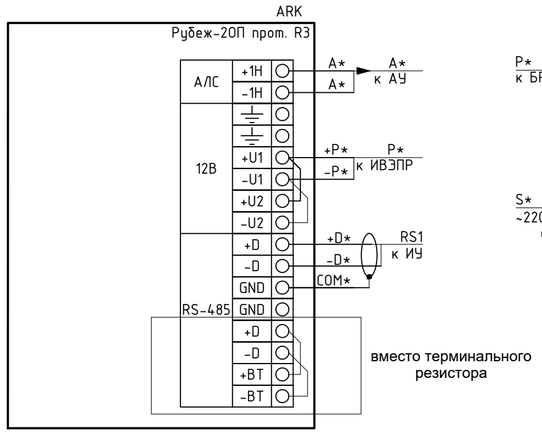

Երկրորդային սնման հասցեագրված երկրորդ աղբյուրի բնորոշ դիագրամ
Типовая схема подключения источника вторичного электропитания резервированного адресного "ИВЭПР 12/2 RS-R3", "ИВЭПР 12/3.5 RS-R3", "ИВЭПР 12/5 RS-R3" (xUGy.z)

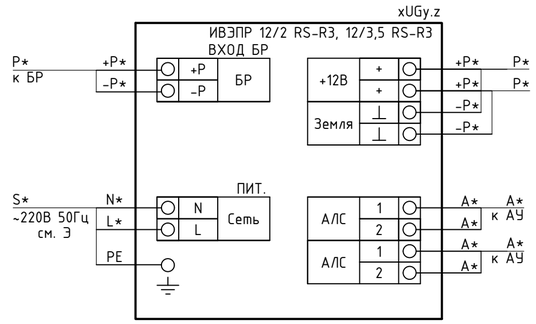

Հասցեավոր ռելեային մոդուլի բնորոշ դիագրամ
Типовая схема подключения адресного релейного модуля "РМ-4К прот. R3"(xSCy.z)

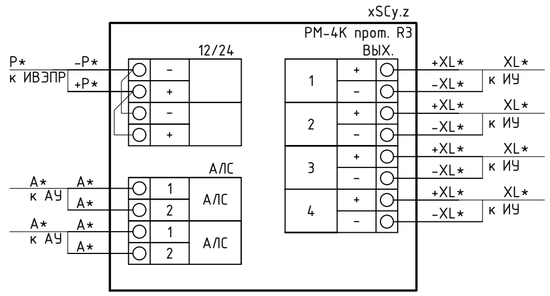

Ինտերֆեյսի մոդուլի բնորոշ դիագրամ
Типовая схема подключения модуля сопряжения "МС-1"(MS)

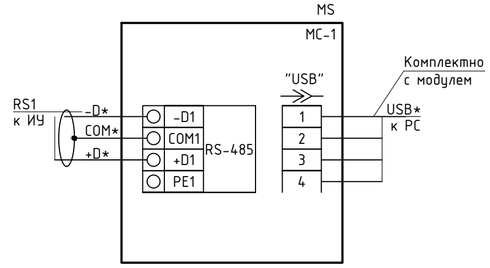

Հրդեհային հասցեի նիշի բնորոշ դիագրամ
Типовая схема подключения адресной метки пожарной "АМП-4 прот. R3"(APx.y.z)

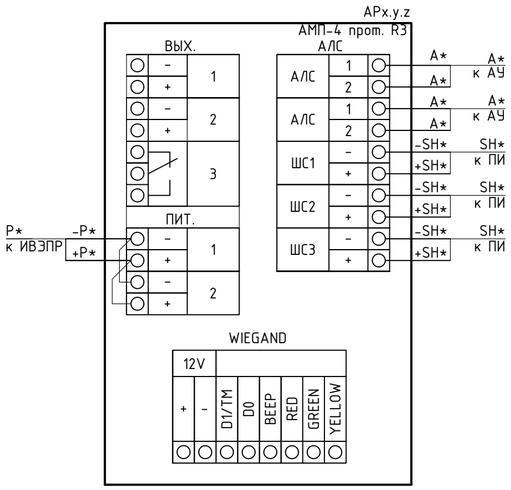

Պահուստային սնման բլոկի բնորոշ դիագրամ
Типовая схема подключения бокса резервого питания "БР-12" (UGR)

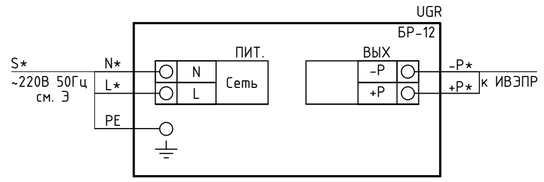

Ձեռքի հասցեագրվող հրդեհային դետեկտորի բնորոշ դիագրամ
Типовая схема подключения извещателя пожарного ручного электроконтактного адресного "ИПР 513-11 прот. R3" (xBTMy.z)

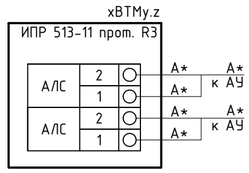

Ծխի դետեկտորի օպտիկական-էլեկտրոնային անալոգային հասցեավոր դետեկտորի բնորոշ դիագրամ
Типовая схема подключения извещателя пожарного дымового оптико-электронного адресно-аналогового "ИП 212-64 прот. R3" (xBTHy.z)

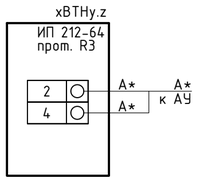

Շղթայի մեկուսիչի բնորոշ դիագրամը
Типовая схема подключения изолятора шлефа "ИЗ-1 прот.R3" (xIZy.z)

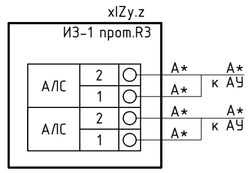

"ИП 212-52М" (BKLI) օպտիկական-էլեկտրոնային գծային հրդեհային դետեկտորի դիագրամը
Типовая схема подключения извещателя пожарного дымового оптико-электронного линейного "ИП 212-52М" (BKLI)

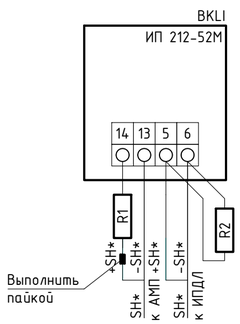

Դետեկտորների և լուսային ազդասարքերի միացման բնորոշ դիագրամը
Типовая схема подключения извещательлей и световых оповещателей

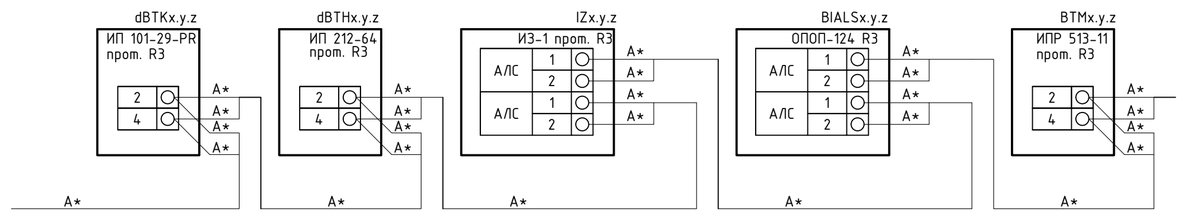

ՆԱԽԱԳԻՀ	Ա.ԱԼԵՔՍԱՆՅԱՆ		ՀՀ Մյունիքի մարզի Սիսիան համայնքի Ախլաթյան բնակավայրի դպրոցի շենքի բարելավման և վերանորոգման նախագծանախահաշվային փաստաթղթերի մշակման աշխատանքներ:
ՆԳԱ	Վ. ՄԻՐԶՈՅԱՆ		
ՃԱՐՏԱՐԱԳԵՏ	Շ.ՓԱՐՍՅԱՆ		
ՆԱԽԱԳԾԵՑ	Ռ.ԿԱՐԱՊԵՏՅԱՆ		Սարքավորումների էլեկտրական միացման դիագրամ / Схема электрических подключений оборудования
	" ՄԱՍՏԱՐԱ " ԱԿ "MASTARA" CC		

ՓՈՒԼ PHASE	ԹԵՐԹ SHEET	ԹԵՐԹԵՐ SHEETS
ԱՆ / РП	7	9

A2 594x420

Դիրք Позиция	Անվանումը և տեխնիկական բնութագիրը / Наименование и техническая характеристика	Տիպը, ապրանքանիշը, փաստաթղթի անվանումը, հարցաթերթիկը Тип, марка, обозначение документа, опросного листа	Սարքավորումներ, ապրանք, նյութի ծածկագիր Код оборудования, изделия, материала	Արտադրական գործարան Завод-изготовитель	Չափման միավորը / Единица измерения	Քանակը / Количество	Միավորի զանգվածը կգ. / Масса единицы, кг.	Ծանոթագրում Примечание
	Ընդունիչ և կառավարման սարքեր և ցուցադրման միավորներ Приемно-контрольные приборы и блоки индикации							
1	Հակահրդեհային ազդանշանային կառավարման վահանակ հասցեավոր	R3-РУБЕЖ-2ОП		ООО "КБ Пожарной Автоматики"	հ. / шт.	1		
	Прибор приемно-контрольный и управления охранно-пожарный адресный							
2	Կենտրոնական ցուցադրում և կառավարման միավոր (սեղանի)	Рубеж-АРМ ПАСН.425532.008-01.02.04.01		ООО "КБ Пожарной Автоматики"	հ. / шт.	1		
	Центральный прибор индикации и управления (настольное исполнение)							
3	Ցուցադրման և կառավարման բլոկ / Блок индикации и управления	R3-РУБЕЖ-БИУ		ООО "КБ Пожарной Автоматики"	հ. / шт.	1		
	Սնուցման սարքեր և պահուստի տուփեր Источники питания и боксы резервирования							
4	Երկրորդային էլեկտրամատակարարման աղբյուր, հասցեավոր	ИВЭПР 12/3,5 RS-R3 исп. 2х12 БР		ООО "КБ Пожарной Автоматики"	հ. / шт.	1		
	Источник вторичного электропитания резервированный адресный							
5	Պահուստային սնման բլոկ / Бокс резервного питания	БР12 исп. 2х12		ООО "КБ Пожарной Автоматики"	հ. / шт.	1		
	Ազդարկիչներ / Извещатели							
6	Ծխի օպտիկական-էլեկտրոնային դետեկտոր անալոգային հասցեական	ИП 212-64 прот. R3		ООО "КБ Пожарной Автоматики"	հ. / шт.	35		
	Извещатель пожарный дымовой оптико-электронный адресно-аналоговый							
7	Առավելագույն դիֆերենցիալ ջերմային հրդեհային դետեկտոր անալոգային հասցեական	ИП 101-29-PR прот. R3		ООО "КБ Пожарной Автоматики"	հ. / шт.	2		
	Извещатель пожарные тепловой максимально-дифференциальный адресно-аналоговый с площадкой							
8	Ծխի օպտիկական գծային միադիրքային դետեկտոր (ճառագայթիչ + ընդունիչ)	ИП 212-52М		ООО "КБ Пожарной Автоматики"	հ. / шт.	2		
	Извещатель пожарный дымовой оптический линейный однопозиционный (излучатель + приемник)							
9	Ձեռքի հրդեհային հասցեավոր ազդարկիչ	ИПР 513-11 прот. R3		ООО "КБ Пожарной Автоматики"	հ. / шт.	10		
	Извещатель пожарный ручной адресный							
	Սիրեներ / Оповещатели							
10	Լույսաձայնի համակցված անվտանգության և հրդեհային ազդարկիչ հասցեավոր	ОПОП 124 прот.R3		ООО "КБ Пожарной Автоматики"	հ. / шт.	10		
	Оповещатель охранно-пожарный комбинированный свето-звуковой адресный							

ԾԱՆՈԹՈՒԹՅՈՒՆ՝
ՏՎՅԱԼ ՆԱԽԱԳԾՈՒՄ ԿԻՐԱՌՎԱԾ ՆՅՈՒԹԵՐԸ և ՍԱՐՔԱՎՈՐՈՒՄՆԵՐԸ ԿԱՐԵԼԻ է ՓՈԽԱՐԻՆԵԼ ԱՅԼ ԱՐՏԱԴՐՈՂՆԵՐԻ ՆՈՒՅՆԱՏԻՊ ՍԱՐՔԱՎՈՐՈՒՄՆԵՐՈՎ ՀԱՄԱՁԱՅՆ ՊԱՀԱՆՋՎՈՂ ՑՈՒՑԱՆԻՇՆԵՐԻ:

ПРИМЕЧАНИЕ
УКАЗАННЫЕ В ДАННОМ ПРОЕКТЕ МАТЕРИАЛЫ И ОБОРУДОВАНИЯ МОЖНО ЗАМЕНИТЬ НА АНАЛОГИЧНЫЕ МАТЕРИАЛЫ И ОБОРУДОВАНИЯ ДРУГИХ ПРОИЗВОДИТЕЛЕЙ СОГЛАСНО ТРЕБУЕМЫМ ПАРАМЕТРАМ.

ՆԱԽԱԳԱՀ	Ա.ԱԼԵՔՍԱՆՅԱՆ	
ՆԳԾ	Վ. ՄԻՐԶՈՅԱՆ	
ՃԱՐՏԱՐԱԳԵՏ	Շ.ՓԱՐՍՅԱՆ	
ՆԱԽԱԳԾԵՑ	Ռ.ԿԱՐԱՊԵՏՅԱՆ	
" ՄԱՍՏԱՐԱ " ԱԿ **"MASTARA" CC**		

ՀՀ Սյունիքի մարզի Սիսիան համայնքի Ախլաթյան բնակավայրի դպրոցի շենքի բարելավման և վերանորոգման նախագծանախահաշվային փաստաթղթերի մշակման աշխատանքներ:

Սարքավորումների, ապրանքների և նյութերի բնութագրումը (սկիզբ) Спецификация оборудования, изделий и материалов (начало)	ՓՈՒԼ PHASE	ԹԵՐԹ SHEET	ԹԵՐԹԵՐ SHEETS
	ԱՆ / РП	8	9

A3 420x297

	Գործադիր սարքեր / Исполнительные устройства							
11	Հասցեավոր նիշ 4 շղթայի / Адресная метка пожарная на 4 шлейфа	АМП-4 прот. R3		ООО "КБ Пожарной Автоматики"	h. / шт.	1		
12	Ռելեային մոդուլ հասցեավոր շղթայի ամբողջականության հսկման	РМ-4К прот. R3		ООО "КБ Пожарной Автоматики"	h. / шт.	1		
	Адресный релейный модуль с контролем целостности цепи							
	Այլ սարքեր / Прочие устройства							
13	Ինտերֆեյսի մոդուլ / Модуль сопряжения	R3-MC-1		ООО "КБ Пожарной Автоматики"	h. / шт.	1		
14	Շղթայի մեկուսիչ / Изолятор шлейфа	ИЗ-1 прот. R3 (униполярный)		ООО "КБ Пожарной Автоматики"	h. / шт.	6		
15	Հասցեավորվող սարքերի ծրագրավորման օպտիկականական տեստեր	ПКУ-1 прот. R3		ООО "КБ Пожарной	h. / шт.	1		Գործարկման համար Для пусконаладки
	Программатор адресных устройств конструктивно совмещенс оптическим тестером							
	Նյութեր / Материалы							
16	Մարտկոց / Аккумуляторная батарея 12 Ач	PTK-BATTERY 12-12		ООО "Пожтехкабель"	h. / шт.	4		
17	Անջատասարք / Разъём RJ-45 FTP	CS3-1C5EF-G		"IEK"	h. / шт.	10		
18	Ազդանշանային համակարգերի սիմետրիկ մալուխներ	КПСВВнг(А)-LS 1х2х0,5		ООО НПП "Спецкабель"	մ. / м.	450		
	Кабели симметричные для систем сигнализации							
19	Ազդանշանային համակարգերի սիմետրիկ մալուխներ	КПСВВнг(А)-LS 1х2х1,5		ООО НПП "Спецкабель"	մ. / м.	16		
	Кабели симметричные для систем сигнализации							
20	Ինտերֆեյսի սիմետրիկ մալուխներ / Кабели симметричные для интерфейса	СПЕЦЛАН FTP-3нг(А)-FRLS 2х2х0,52		ООО НПП "Спецкабель"	մ. / м.	16		
21	Մալուխային սակառ (2մ. / h.) / Кабель-канал белый (2м./ шт.) ПВХ 20х10			ООО "Пожтехкабель"	шт.	300		
22	Մալուխային սակառ (2մ. / h.) / Кабель-канал белый (2м./ шт.) ПВХ 40х16			ООО "Пожтехкабель"	шт.	10		
23	Ինքնալեզվող ծալքավոր խողովակ ТГТ СЗ Ø 20 мм զոնդով			ООО "Пожтехкабель"	մ. / м.	40		
	Труба гофрированная самозатухающая ТГТ СЗ Ø 20 мм с зондом							
24	Երեք մետրանոց հարթ խողովակ / Трехметровая гладкая труба Ø 20мм	ТГЛ СЗ ПВХ 20 мм (3м)		ООО "Пожтехкабель"	шт.	7		
25	Ամրակող-կլիպս դյուպելով և ինքնասպասարկման պտուտակով Ø 20			ООО "НЕПТУН"	шт.	300		
	Крепеж-клипса с дюбелем и саморезом Ø 20							
26	Բաժանման տուփ / Коробка разветвительная	УК-2П		ООО "Пожтехкабель"	шт.	20		

ՆԱԽԱԳԱՀ	Ա.ԱԼԵՔՍԱՆՅԱՆ	
ՆԳԾ	Վ. ՄԻՐԶՈՅԱՆ	
ՃԱՐՏԱՐԱԳԵՏ	Շ.ՓԱՐՍՅԱՆ	
ՆԱԽԱԳԾԵՑ	Ռ.ԿԱՐԱՊԵՏՅԱՆ	
" ՄԱՍՏԱՐԱ " ԱԿ **"MASTARA" CC**		

ՀՀ Սյունիքի մարզի Սիսիան համայնքի Ախլաթյան բնակավայրի դպրոցի շենքի բարելավման և վերանորոգման նախագծանախահաշվային փաստաթղթերի մշակման աշխատանքներ:

Սարքավորումների, ապրանքների և նյութերի բնութագրումը (վերջ)
Спецификация оборудования, изделий и материалов (конец)

ՓՈՒԼ PHASE	ԹԵՐԹ SHEET	ԹԵՐԹԵՐ SHEETS
ԱՆ / РП	9	9

A3 420x297